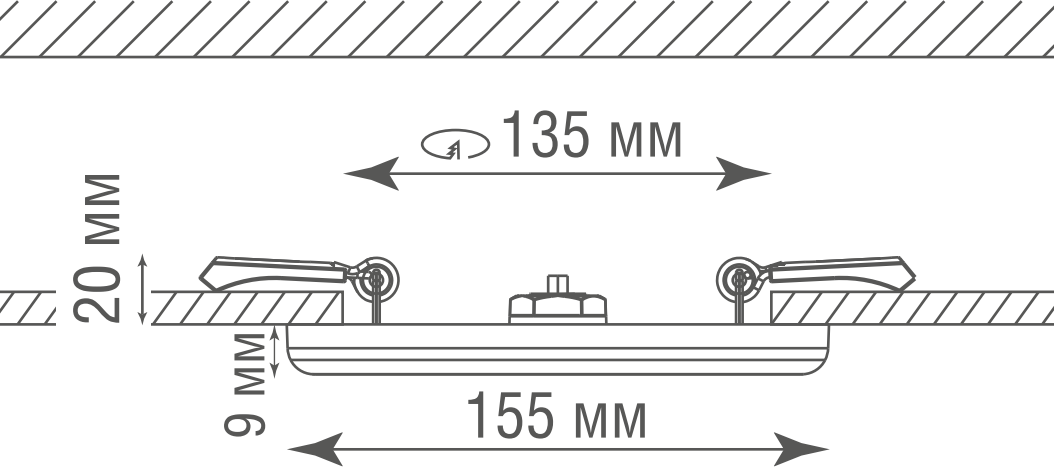
135 мм
20 мм
9 мм
155 мм