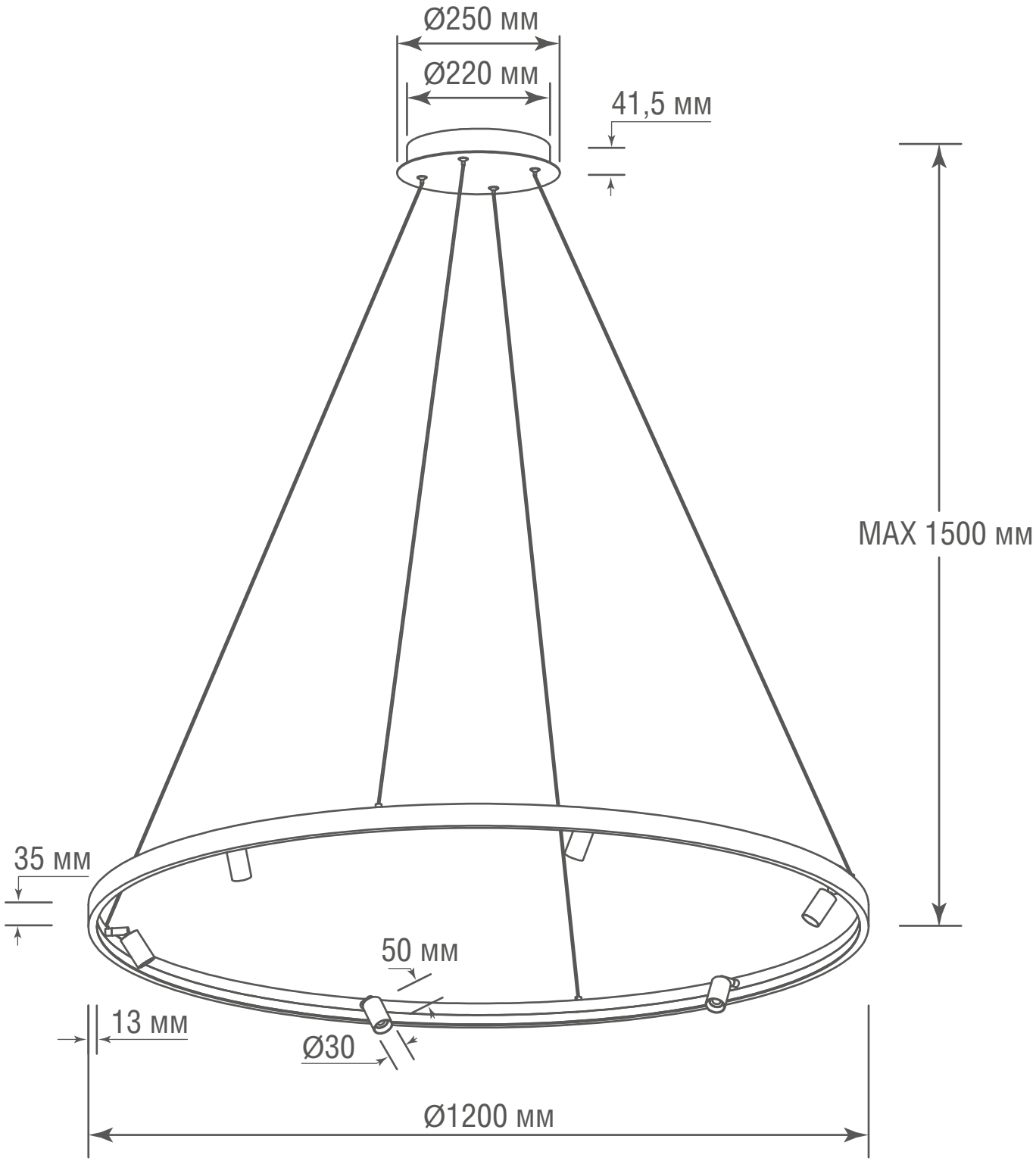
Ø250 мм
Ø220 мм
41,5 мм
MAX 1500 мм
35 мм
50 мм
13 мм
Ø30
Ø1200 мм