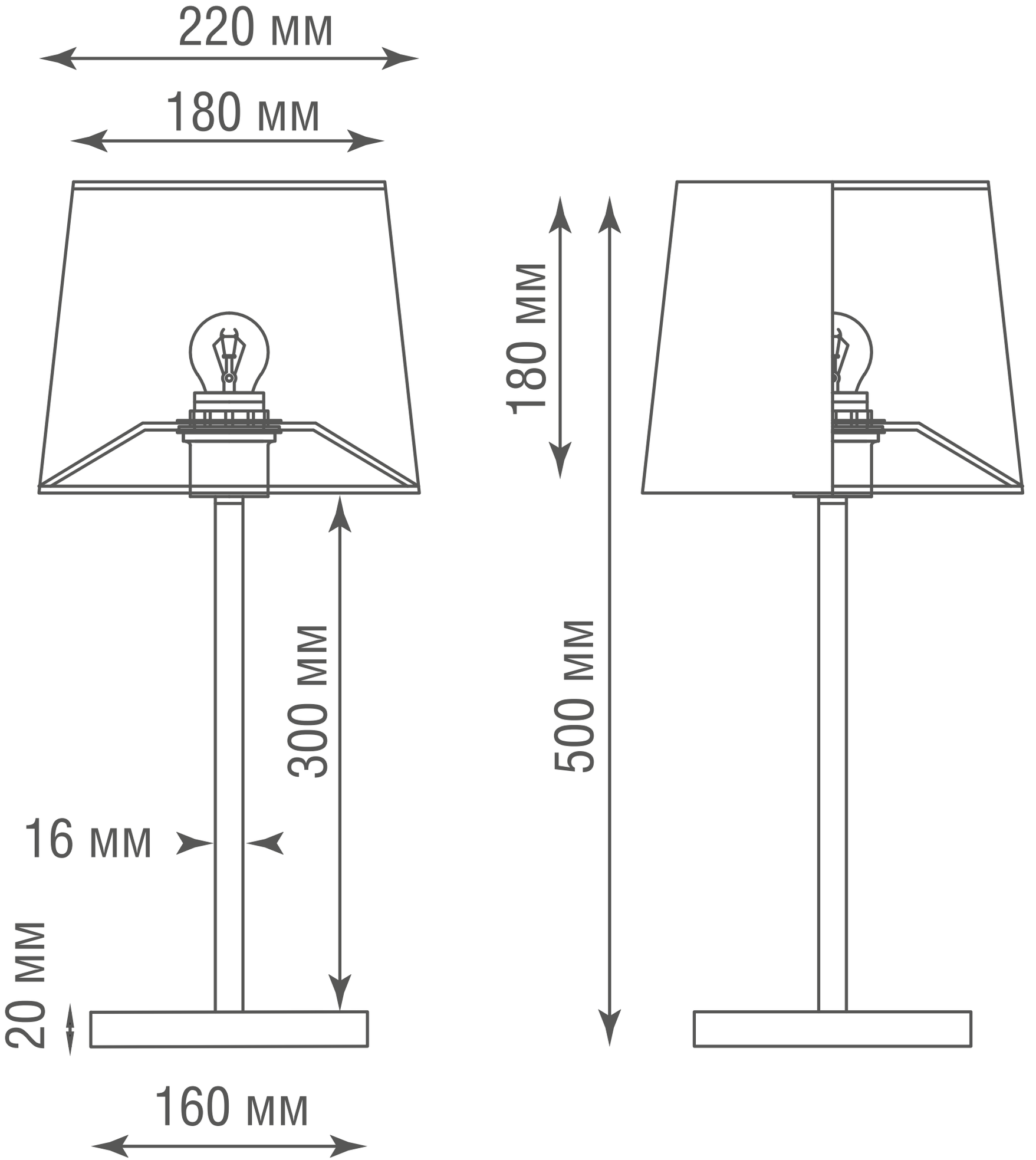
220 мм
180 мм
180 мм
300 мм
500 мм
16 мм
20 мм
160 мм